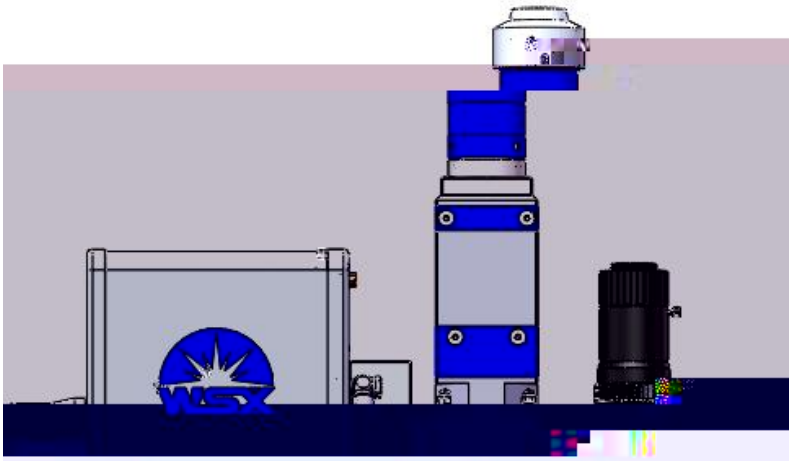

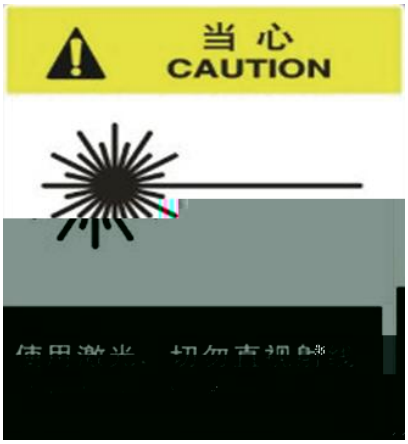
当心
CAUTION


危險
危險注意

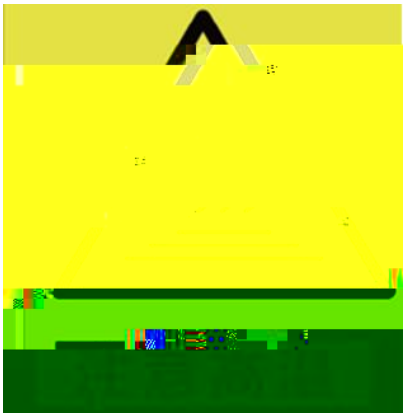


禁止撞击

1.1

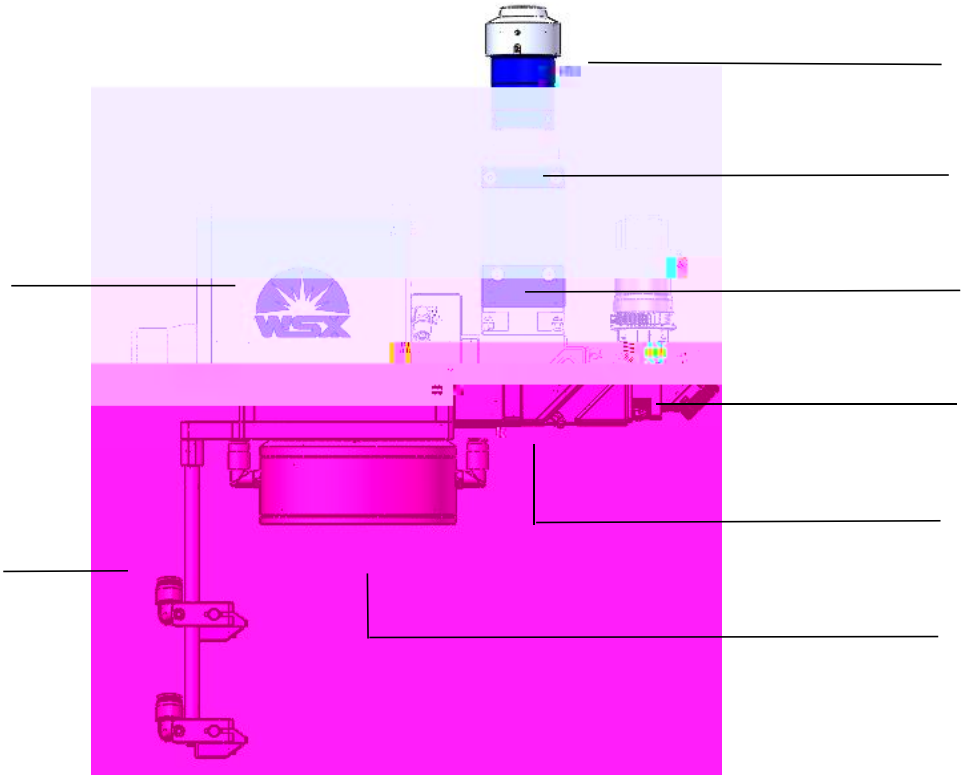

		mm	
		(mm)	
		W	
		(mm	

I DIN ᴀ ᴍ ᴢ o ű Ò À m "

3.2

1.
2.

3.
4.

1.

2. 2mm

3.3



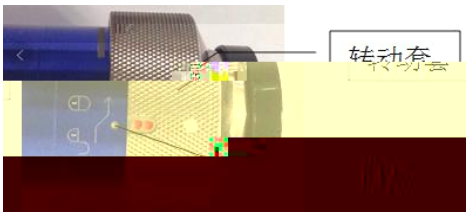
转动套

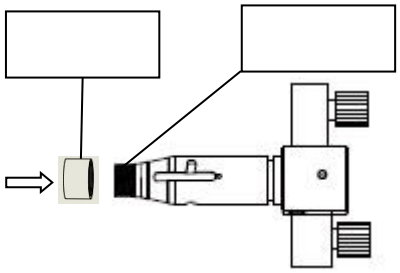

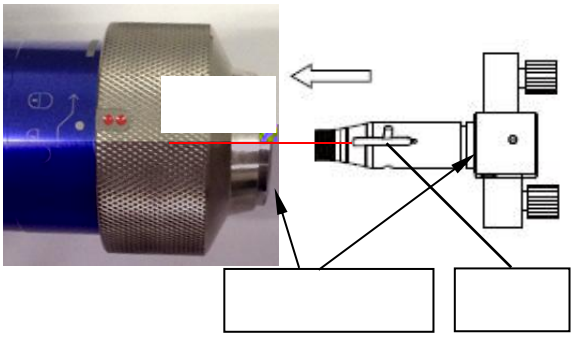

3.5

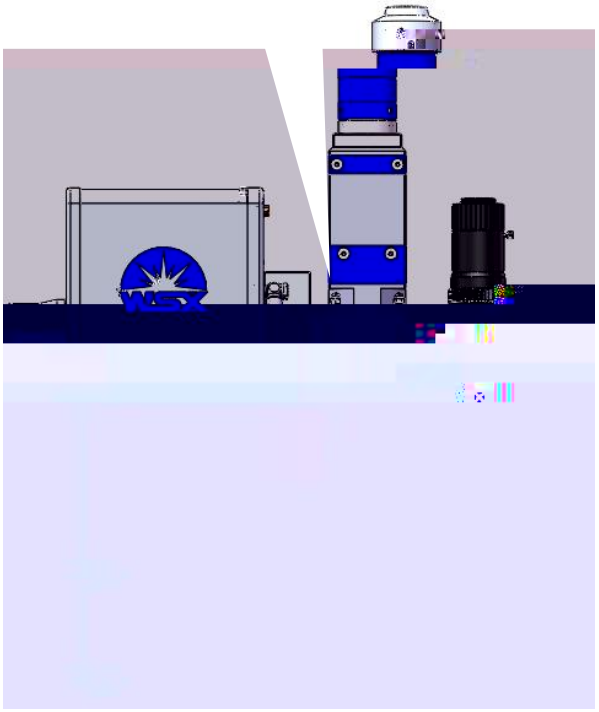

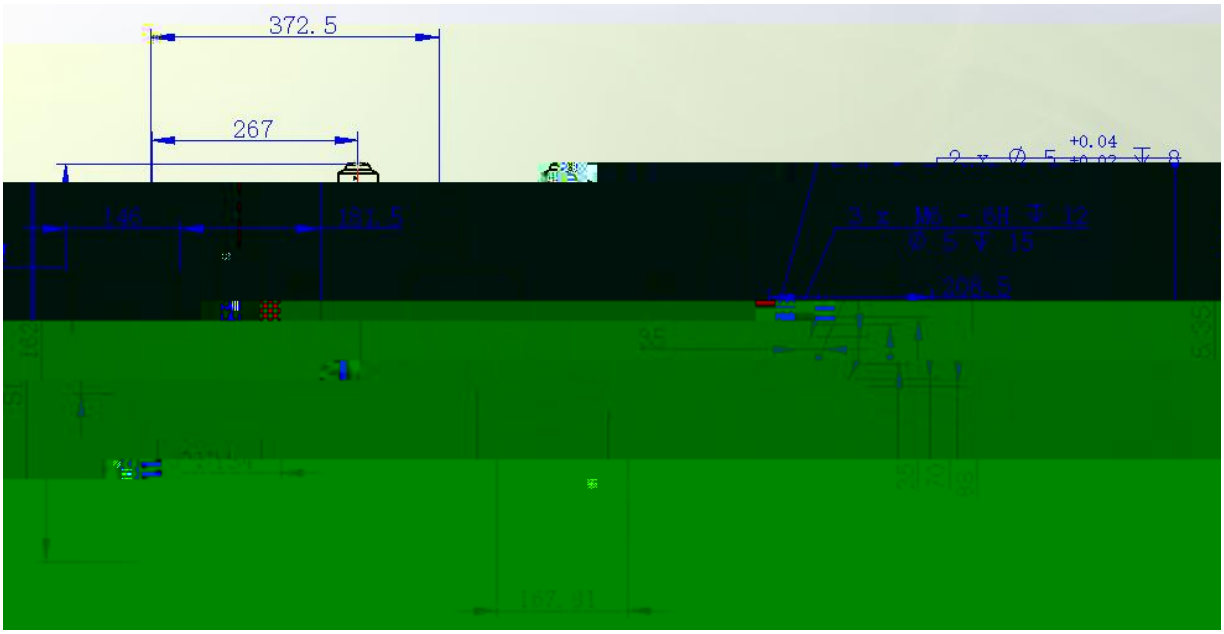

3.6

&

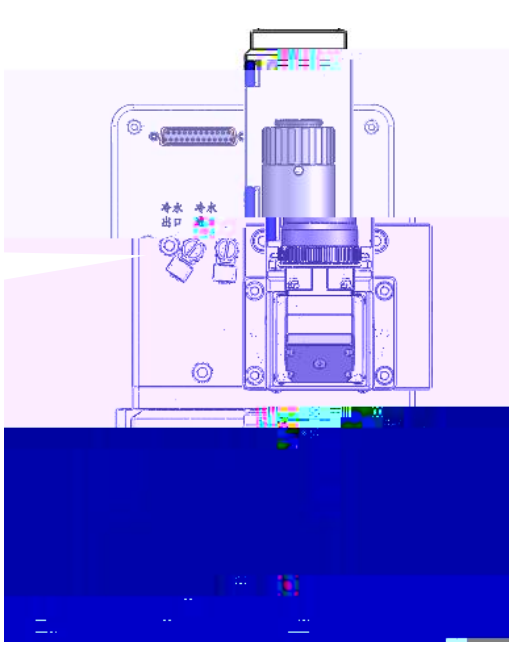

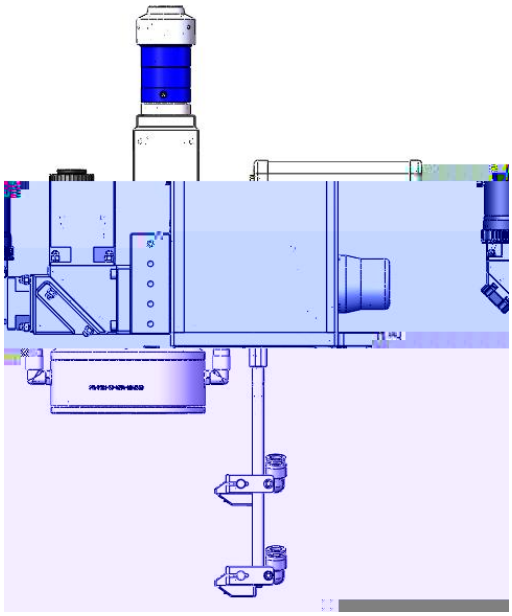

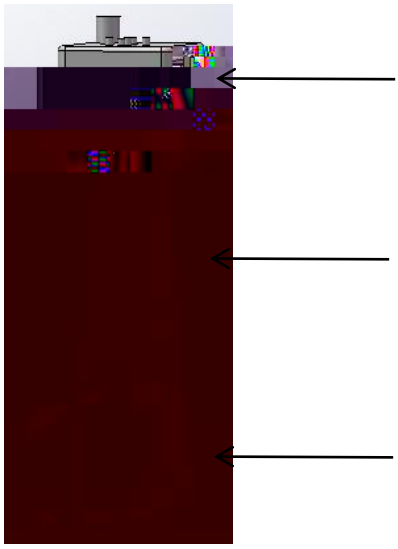

CCD组件

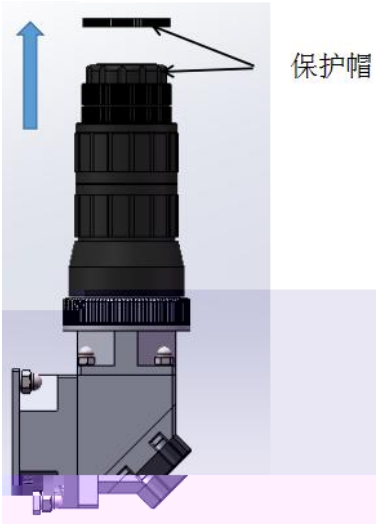

图一

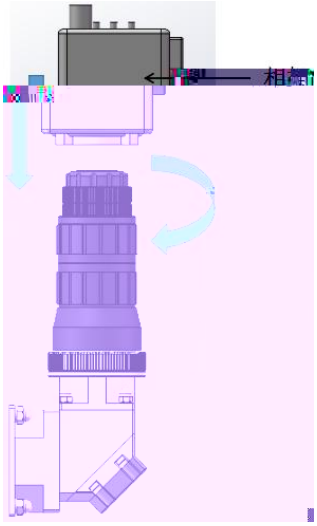

图二

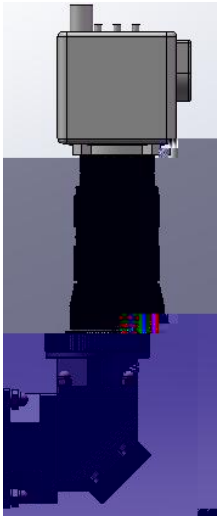

图三

4.

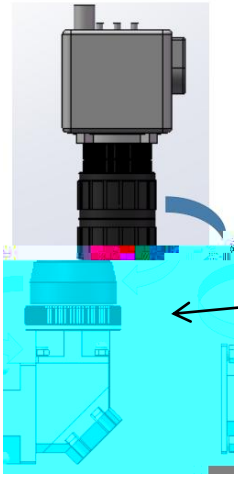

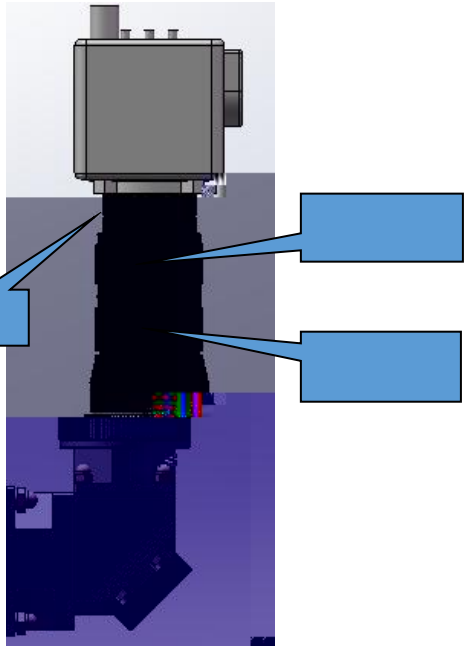



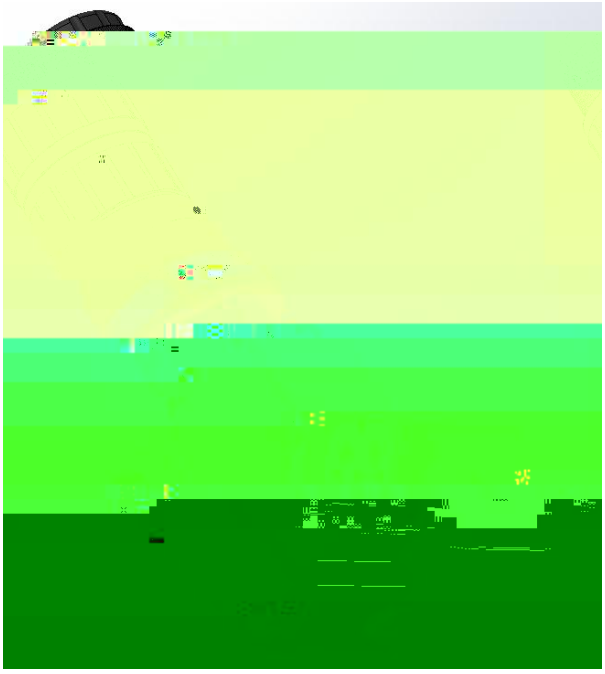

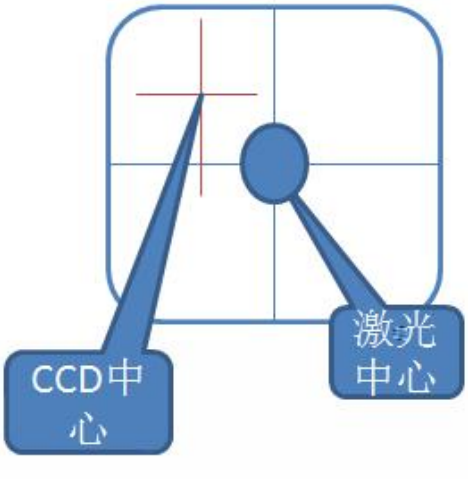
CCD中心
激光中心

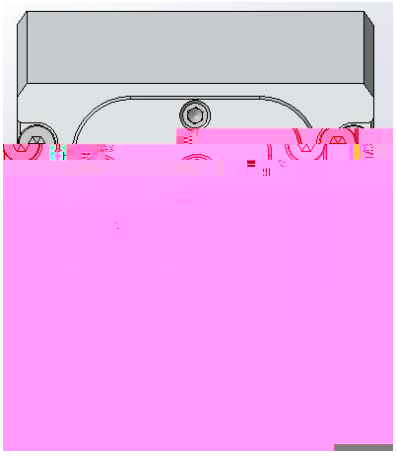

5.

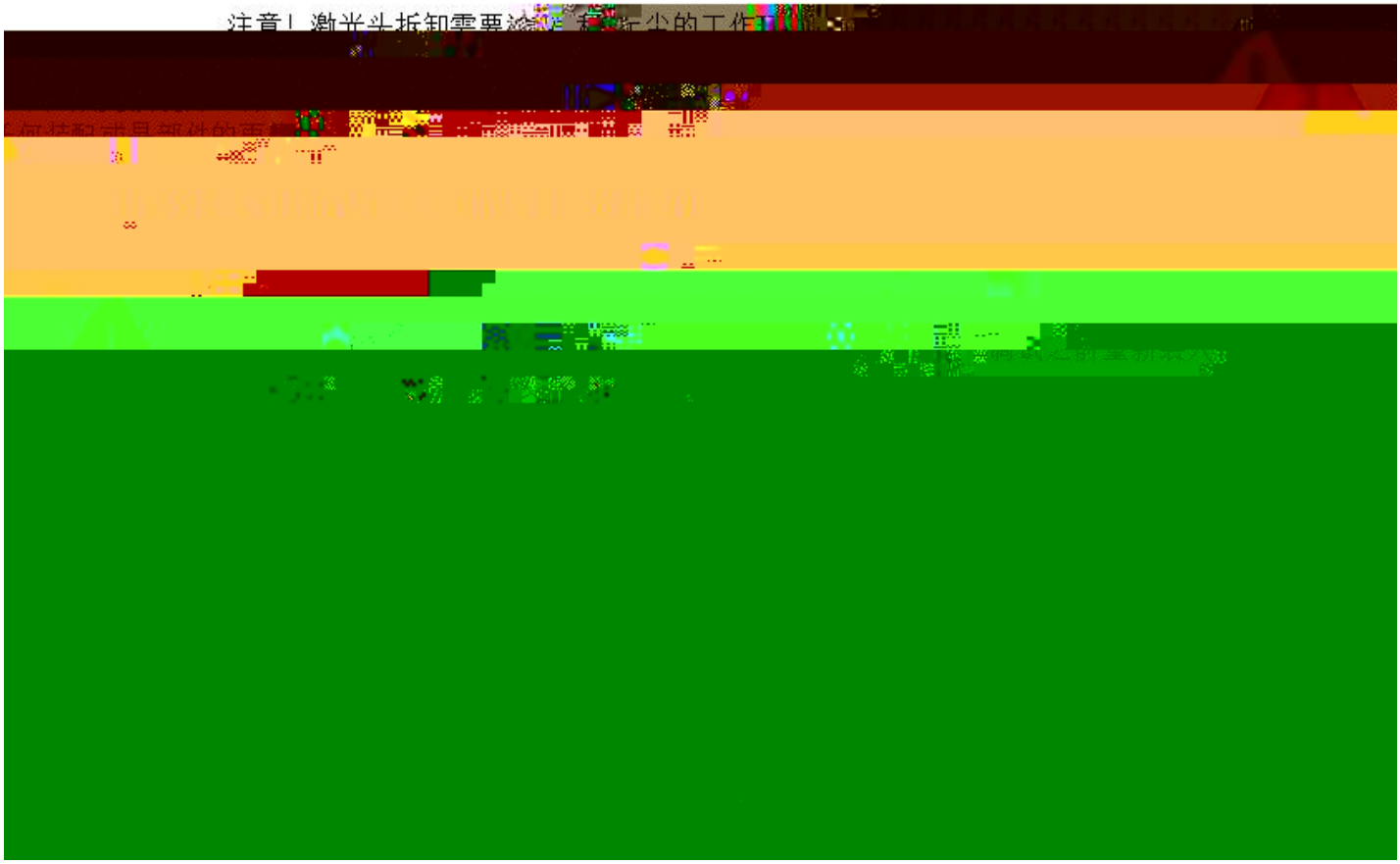

5.1

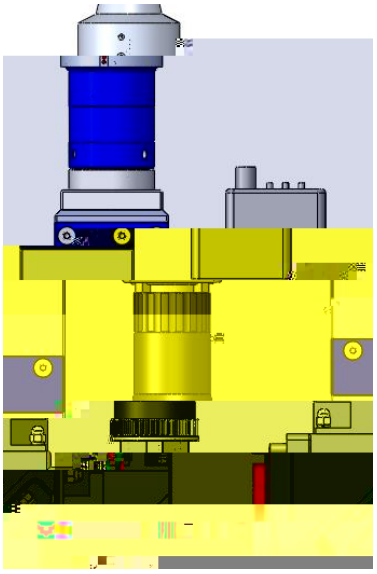

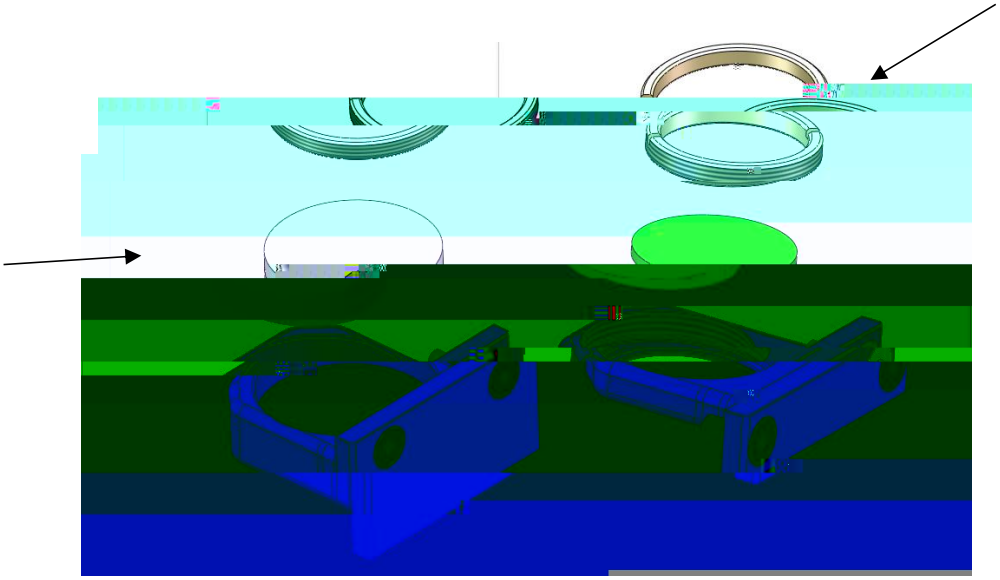

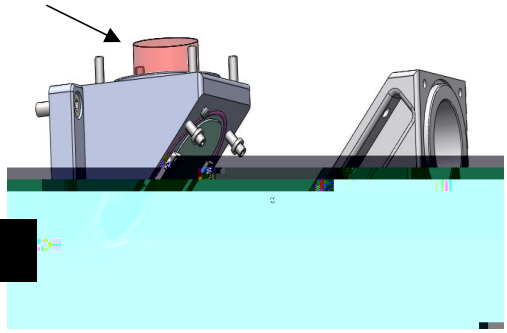

※清洁保护镜片

1.用无尘清洁棒蘸取异丙醇溶剂，清洁镜片，然后用皮老虎（如图 ）吸取干净空气吹掉附着的粒子等异物；
2.重复多次，直到镜片干净；
3.准直镜片为复合双片组合，请注意方向；
4.如果保护镜片已经不可能清洁干净、或发生损，则必须更换新

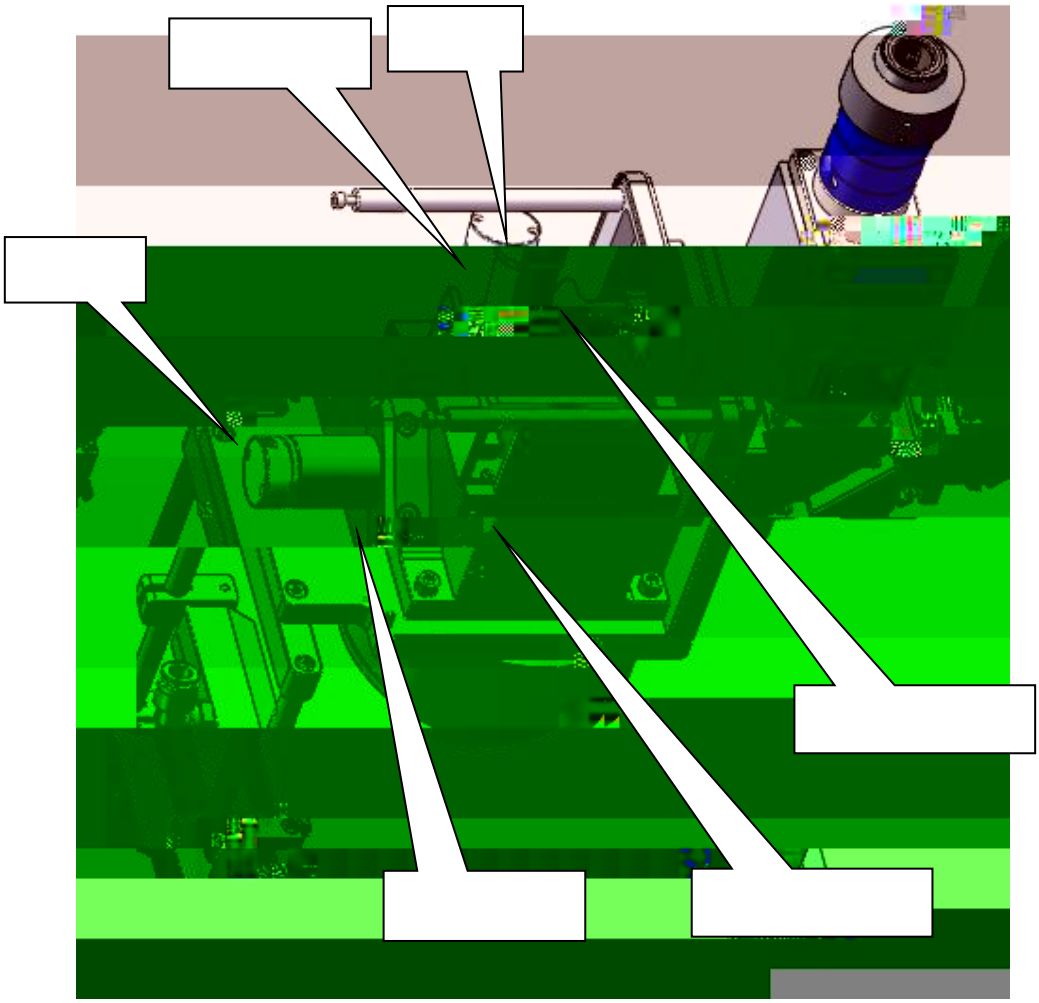

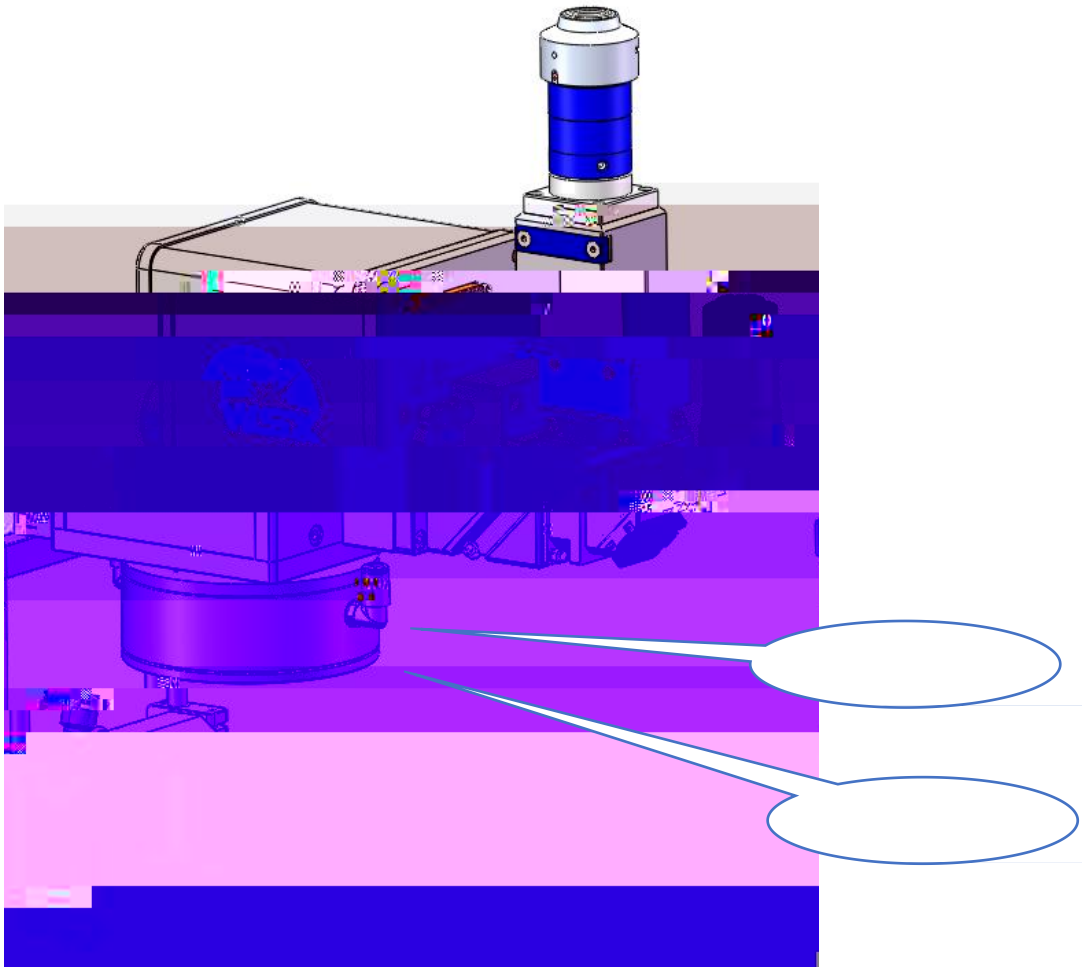



Address : Floor 3, Building 3, Langkou Industrial Zone, Dalang, Longhua District, Shenzhen
电话 Tel: +86 0755 27702280
传真 Fax: +86 0755 27702881
网址 Web: www.szworthing.com.cn
邮箱 Email : szworthing@gmail.com